EUROA

Drzwi idealnie dopasowane

▪ INSTRUKCJA MONTAŻU EUROA

▪ UWAGI

v. 02/2018

Pobierz instrukcję:

UWAGI:

1. Nasze profile lakierowane są w lakierniach posiadających licencję QUALICOAT, zgodnie z którą, powłokę lakierniczą **ocenia się** według poniższych warunków:

- dla elementów używanych na zewnątrz – oglądanie z odległości 5m,
- dla elementów używanych wewnątrz – oglądanie z odległości 3m.

2. **Ograniczenie otwierania drzwi** musi być zrealizowane za pomocą **podłogowego odbojnika** drzwiowego. Optymalne położenie odbojnika, to umiejscowienie go w odległości ok. 2/3 szerokości skrzydła od osi zawiasów. Brak ograniczenia otwierania prowadzi do zniszczenia elementu drzwi.

3. **Ocena wizualna szyb** wg normy PN-EN 1096-1 dla szkła powlekanego oraz PN-EN 12543-6 dla szkła warstwowego:

Podczas oględzin szyby zespolonej miarodajna jest przeźroczystość szklenia poprzez obserwacje jego tła a nie samego pakietu szybowego. Oględziny należy przeprowadzać tylko i wyłącznie przy braku bezpośredniego promieniowania słonecznego, na jednolicie szarym tle (zachmurzone niebo itp.) z odległości nie mniejszej niż 2m (w przypadku szkła powlekanego odległość nie może być mniejsza niż 3m), pod kątem 60-90 stopni. Obserwację można przeprowadzać po obu stronach zespolenia. Można zaznaczyć miejsce występowania domniemanej wady. Wszelkie defekty które nie są widoczne przy zastosowaniu się do powyższej procedury mieszczą się w normach i nie podlegają reklamacji.

Z oceny jakościowej wyłącza się następujące zjawiska fizyczne, które mogą wystąpić w szybach zespolonych, a ich występowanie nie uważa się za wadę:

- Ugięcia szyb zespolonych powstające w wyniku zmian ciśnienia i temperatury.
- Zjawisko interferencji.
- Anizotropię.
- Zewnętrzną kondensację.
- Odchylenia barwy.
- Zwilżalność powierzchni szkła na skutek wilgoci.
- Pęknięcia termiczne oraz mechaniczne.

Wyjaśnienie pojęć:

- **Ugięcia szyb zespolonych powstające w wyniku zmian ciśnienia i temperatury.**

Szyby zespolone mają zamkniętą objętość gazu wewnątrz zespolenia, którego stan jest ustalany przez ciśnienie powietrza oraz przez temperaturę powietrza występującą w czasie produkcji szyby. Przy zmianie temperatury i zmianie ciśnienia atmosferycznego na miejscu montażu w szybach mogą powstać wklęsłe lub wypukłe wygięcia, przez co na szkle mogą pojawić się zniekształcenia optyczne jak również wielokrotne odbicia zwierciadlane. Zjawiska te są prawidłowością we wszystkich szybach zespolonych.

- **Zjawisko interferencji.**

Zjawisko interferencji zwane prążkami Brewstera może pojawić w zestawie, w którym dwie szyby mają prawie tę samą grubość. Różnica w grubości między dwiema szybami musi być bardzo mała i w przybliżeniu taka sama, jak średnia długość fali światła widzialnego tj. 0,0005 mm. Miliony fal światła przechodzą przez szybę zespoloną, lub są od niej odbijane. Powodem tego, że Prążki Brewstera są obserwowane częściej w zestawach wykonanych ze szkła float, niż ze szkła ciągnionego jest fakt, że szkło float będące o wiele lepszym jakościowo produktem jest bardzo płaskie i wykazuje relatywnie małe różnice w grubości. Jednakże, jak to zostało już powiedziane, warunkiem koniecznym do zaistnienia Prążków Brewstera jest obecność dwóch szyb o prawie jednakowej grubości w szybie zespolonej, ich różnica w grubości powinna w przybliżeniu wynosić 0,00035 do 0,0007. Ten warunek, aczkolwiek rzadki, jest częściej spełniany dla szkła float niż dla szkła ciągnionego. W dodatku szkło ciągnione zawiera wady, powodujące maskowanie Prążków Brewstera, które mogą się pojawić.

- **Anizotropia.**

Występujący w szkle wzór naprężeń (zwany również anizotropią) dotyczy specyficznych efektów opalizacji przypominających swoim kształtem figury geometryczne lub cienie, które mogą pojawiać się przy określonym nasłonecznieniu, a w szczególności w obecności spolaryzowanego światła. Przyczyną tych zjawisk są miejscowe naprężenia wywołane nagłym schłodzeniem w trakcie obróbki cieplnej (hartowania). Zjawisko anizotropii jest typowe dla szkła obrabianego termicznie i nie jest uważane za defekt szkła.

• **Zewnętrzna kondensacja.**
Kondensacja pary wodnej na szybach zespolonych jest zjawiskiem fizycznym, które bardzo często sprawia wiele kłopotów i jest przyczyną nieporozumień między producentem a odbiorcą końcowym. Całkowite wyeliminowanie tego zjawiska nie jest możliwe, z uwagi na to, że szyba zewnętrzna poddawana jest zmiennym warunkom atmosferycznym. Reasumując, efekt kondensacyjny w żadnym wypadku nie świadczy o wadliwości, ale raczej potwierdza wysoką jakość szkła izolacyjnego. Kondensacja pary wodnej na zewnętrznej powierzchni szyby, ale od wewnątrz pomieszczenia, występuje najczęściej w pomieszczeniach o dużej wilgotności i niedostatecznej wentylacji. Występowanie zaparowania na szybie nie jest wadą a jedynie zjawiskiem fizycznym.

• **Odchylenia barwy.**
W zależności od procesu wytwarzania, składu mieszanki surowcowej i grubości szyby szkło może mieć różną barwę własną. Szyby z naniesionymi powłokami posiadają również barwę własną. W zależności od kąta patrzenia i warunków zewnętrznych barwa szkła może być zmienna . Różnica w procesie nakładania powłoki, czy inna kombinacja szkieł w budowie szyby zespolonej może powodować powyższe odchylenia mogące wystąpić szczególnie przy ponownych zamówieniach.

• **Zwilżalność powierzchni szkła na skutek wilgoci.**
Zwilżalność powierzchni szkła na zewnętrznej stronie szkła izolacyjnego może być różna w zależności np. od odcisków rolek i palców, etykiet, ssawek próżniowych, pozostałości materiałów uszczelniających, środków gładzących lub ślizgowych. Przy wilgotnych powierzchniach szkła wskutek tworzenia się nalotu, deszczu lub wody, różna zwilżalność może być widoczna w postaci wyraźnych plam, teoretycznie o większej przezroczystości.

• **Pęknięcia termiczne oraz mechaniczne szkła**.
Naprężenia występujące w szkle float charakteryzują się znikomymi wartościami i dużą równomiernością , dzięki czemu bez większych przeszkód szkło float można obrabiać, ciąć. Dlatego tez pęknięcia szkła powodowane są wyłącznie termicznymi lub mechanicznymi wpływami przekraczającymi wartość dopuszczalną. Pęknięcia tego typu nie są objęte gwarancją. Zwiększenie odporności szkła na obciążenia mechaniczne i termiczne osiąga się poprzez jego hartowanie.

CZYSZCZENIE POWIERZCHNI SZKŁA
Powierzchnia szkła powinna być regularnie czyszczona w zależności od stopnia zabrudzenia. Zabrudzenia, które są stałe czyli np. zaschnięty beton nie wolno nigdy czyścić na sucho ponieważ może to spowodować trwałe uszkodzenie powierzchni szkła. W tym celu należy obficie zwilżyć to miejsce czystą wodą a następnie usunąć delikatnie pozostałości. Pozostałości mas uszczelniającym lub innych tłuszczy należy usuwać za pomocą delikatnej szmatki oraz alkoholu izopropylowego lub spirytusu. Do mycia powłok refleksyjnych na szkle, które znajdują się na pozycji 1 nie wolno używać substancji żrących, które mogą nieodwracalnie uszkodzić powłokę. Za wady, które powstały na skutek niewłaściwego czyszczenia szkła producent nie ponosi żadnej odpowiedzialności.

4. W szczególnych przypadkach w konstrukcjach wykonanych z profili z przegrodą termiczną o dużych gabarytach może się pojawiać niekorzystne wyginanie profili skrzydeł.

Takie sytuacje mogą następować na skutek wymienionych poniżej czynników:

- ciemny kolor stolarki
- konstrukcja zamontowana od strony południowej lub południowo-zachodniej budynku
- konstrukcja wystawiona na bezpośredni wpływ promieni słonecznych (brak osłony w postaci daszku, markiz, osłaniających zabudów lub drzew).
- wypełnienie konstrukcji w ciemnym kolorze
- występowanie długich przewiązek w skrzydle drzwi

Wyginanie to jest spowodowane nierównomiernym wydłużaniu się kształtownika wewnętrznego i zewnętrznego profilu skrzydła ze względu na różnicę w ich temperaturach. Efekt ten nasila się w przypadku lepszej izolacji profili z przegrodą termiczną niż tych, które tę izolację mają mniejszą. Im większa różnica temperatur tym wygięcie się profili jest większe. Efekt ten ustaje przy wyrównaniu obu temperatur czyli pod koniec dnia. Adekwatnie w przypadku znacznego ochłodzenia się temperatury kształtownika zewnętrznego efekt wyginania się jest w odwrotnym kierunku.

INSTALACJA, OBSŁUGA I KONSERWACJA

1. Prawa autorskie i prawa własności

Prawa autorskie w tej instrukcji należą do producenta. Żadna część tej instrukcji nie może być powielana lub przetwarzana, kopiowana lub rozpowszechniana przez systemy elektroniczne, w jakiejkolwiek formie, bez zgody na piśmie przez Firmę Aluglass. Osoba lub firma, która pogwałci poniższe przepisy będzie zobowiązana do zapłaty roszczeń i odszkodowań. Wszystkie marki wymienione w niniejszej instrukcji są własnością ich producentów i zostają niniejszym uznane.

2. Szczegóły instrukcji

Aby utrzymać instrukcję jak najbardziej „uniwersalną", nie wszystkie rodzaje i sposoby montażu są szczegółowo opisane. Instalacje opisane w niniejszej instrukcji są tylko przykładami. Rzeczywista instalacja musi być zgodna z lokalnymi warunkami. Jeżeli stosowane są różne elementy osprzętu lub akcesoria (np. samozamykacze itp.), postępuj zgodnie z instrukcjami instalacji, które są do nich dołączone. Zastrzegamy sobie prawo do zmian technicznych. Zachowaj podręcznik w bezpiecznym miejscu. Jest to ważny dokument dla dokumentacji budowlanych. Podręcznik ten jest także dostępny na www.euroa.pl.
Opcjonalnie dostępne akcesoria są opisane w tej instrukcji. Rzeczywisty zakres dostawy może się różnić. Wersja podręcznika ver. 02/2018. Język oryginalnej instrukcji obsługi, to polski. Wszystkie inne wersje językowe są tłumaczeniami oryginalnej instrukcji oraz obsługi i są jako takie określane.

3. Objaśnienie uwag

Poniższe uwagi są używane w tym podręczniku:

ZAGROŻENIE

Oznacza bezpośrednie zagrożenie, które powoduje śmierć lub bardzo poważne obrażenia

UWAGA

Wskazuje możliwe niebezpieczne sytuacje, które mogą spowodować uszkodzenie drzwi

WSKAZÓWKA

Oznacza dodatkowe informacje i przydatne wskazówki

4. Objaśnienie symboli

Poniższe symbole są używane w tym podręczniku:

Patrz przekrój, rozdział X.X.

Patrz wytyczne do planowania i realizacji montażu okien i drzwi

Akcesoria opcjonalne. Akcesoria można zamawiać od Firmy Aluglass

Wymagane narzędzia

EUROA
Drzwi idealnie dopasowane

Zakres dostawy

Dodatkowe informacje

Drzwi 1-skrzydłowe

Drzwi 1-skrzydłowe z doświetlami/ naświetlami

Kolejność montażu

Podkładki podpierające

Podkładki dystansowe

Wewnątrz

Zewnątrz/na zewnątrz

Kondensacja pary wodnej/skroplenie

Odporne na przemieszczanie się pary wodnej spowodowane różnicą ciśnień/odporne na dyfuzję pary wodnej

Przepuszczalne na dyfuzję pary wodnej

Dokręć śruby

Upewnij się, że montaż jest prawidłowy

Wybierz mocowanie w zależności od rodzaju muru

Ustawienie letnie/ustawienie w lecie

Ustawienie zimowe/ustawienie w zimie

Siła potrzebna do zamknięcia drzwi/siła zamykania drzwi

Drzwi zamykają się z łatwością

Drzwi zamykają się z trudem

Wyrównaj drzwi regulując zawiasy

Regulacja zamka

Instrukcja montażu dla klasy odporności na włamania klasa 3 (RC3)

5. Instrukcja bezpieczeństwa

Jeśli kroki w niniejszej instrukcji, (techniczne) dokumenty i przepisy nie są przestrzegane, montażysta drzwi będzie brał wyłączną odpowiedzialność za wynikłe szkody. To stosuje się również do nieautoryzowanych zmian i modyfikacji drzwi i ich składników.

RYZYKO ŚMIERCI

Drzwi lub ościeżnica drzwi może spaść podczas montażu oraz transportu i może spowodować poważne lub śmiertelne obrażenia.

Zawsze transportuj i montuj drzwi przynajmniej w dwie osoby.

Zabezpiecz drzwi i ościeżnicę podczas procesu montażu, aby zapobiec ich upadkowi.

Drzwi są pakowane w opakowania z drewna lub tworzyw sztucznych dla transportu. Przechowywać zapakowane drzwi z dala od bezpośredniego światła słonecznego. Jeśli to konieczne przykryć drzwi.

Podczas przechowywania kliku drzwi nie układać ich jedne na drugich.

Oprócz tej instrukcji muszą być przestrzegane następujące dokumenty (techniczne) i przepisy:

- wytyczne dla planowania i realizacji montażu drzwi
- wytyczne dla montażu
- krajowe przepisy dotyczące bezpieczeństwa i higieny pracy
- krajowe przepisy w zakresie ochrony środowiska
- ogólnie przyjęte przepisy techniczne dla bezpieczeństwa pracy

6. Kwalifikacje personelu

6.1 Montażyści

Drzwi muszą być instalowane wyłącznie przez wykwalifikowanych pracowników. Montażyści muszą znać zawodowe przepisy bezpieczeństwa i higieny pracy w ich kraju. Nieletni i praktykanci są dopuszczani do tej pracy tylko i wyłącznie pod nadzorem wykwalifikowanej osoby.

6.2 Elektrycy

Prace przy instalacji elektrycznej i elementach pod napięciem muszą być przeprowadzane tylko i wyłącznie przez wykwalifikowanego elektryka. Praca przy instalacji elektrycznej i elementach pod napięciem nie może być prowadzona przez montażystów.

7. Przygotowanie instalacji

Ościeżnica może być zainstalowana za pomocą kotew lub kołków rozporowych. Kotwy niezbędne do montażu są wliczone w cenę drzwi. Kołki rozporowe A, B, C, D, można zamówić u producenta drzwi jako SET do danych drzwi. Dla SETÓW kołków B, C, D dołączone są zaślepki okrągłe w kolorach: białym, czarnym, szarym.

7.1. Ustalenie położenia drzwi

- Drzwi bezklasowe montowane za pomocą kołków rozporowych mogą być przygotowane do montażu w fabryce poprzez wykonanie otworów o odpowiedniej średnicy. Wymagana średnica otworu musi być określona w zamówieniu lub przyjmuje się wytyczne producenta.
- Upewnij się, że prawidłowo dobrane są mocowania dla konkretnego typu muru i montażu.
- Podczas korzystania z kołków rozporowych używaj ich w wymaganej odległości i postępuj zgodnie ze wskazówkami i wytycznymi producenta kołków rozporowych.
- Należy używać pianek, uszczelniaczy i taśm rozprężnych, które są odpowiednie do stosowania. Upewnij się, że materiały są kompatybilne. Postępuj zgodnie ze wskazówkami i wytycznymi producenta.
- W przypadku montażu ciepłego możliwe jest zakupienie fartuchów EPDM wpinanych w ramę.

WSKAZÓWKA

Skontaktuj się ze swoim dealerem, aby uzyskać więcej informacji na temat kotwienia i uszczelniania drzwi z murem.

- Usuń wszystkie opakowania przed instalacją.
- Przed instalacją należy sprawdzić, czy jakiekolwiek dodatkowe elementy powinny być zamontowane na drzwiach lub na ramie przed instalacją.

8. Uwagi na temat odporności drzwi wejściowych na włamanie

Drzwi odporne na włamanie muszą być zainstalowane zgodnie z wytycznymi Producenta. Ściany muszą spełniać co najmniej normę PN-EN1627:2012P. Zamontowana rama musi spełniać warunki odporności na ciśnienie. Szczelina musi być prawidłowa i kotwy muszą być solidnie zamocowane. Klasyfikacja klas odporności na włamanie dla drzwi ścian musi być zgodna z PN-EN 1627:2012P.

9. Instalacja

9.1. Poziom podłogi, stabilność podłoża

- Podczas instalacji drzwi, należy zwrócić uwagę na sytuację podłogi (poziom, stabilność posadzki, najwyższy punkt).
- Użyj dostępnego odizolowanego termicznie profilu podbudowy progu dla danego rodzaju podłogi.

9.2. Montaż drzwi

- Umieść drzwi w płaszczyźnie dla danego rodzaju montażu drzwi.
- Ustaw centralnie w ścianach monolitycznych lub jednowarstwowych.

- Podczas ustawiania drzwi upewnij się, że utrzymane są wymagane odległości w zależności od sposobu mocowania ościeżnicy
- Luz na uszczelnienie powinien wynosić od 10mm – 20mm

9.3. Montaż ościeżnicy

UWAGA

Jeśli kołki rozporowe są używane do instalowania ościeżnicy, może ulec zniekształceniu.

- **ustaw ramę drzwi wstępnie na klinach drewnianych lub plastikowych**
- przymocuj ościeżnicę równomiernie we wszystkich punktach mocowania od strony zawiasów oraz 1 punkt mocowania od strony klamki w górnym narożniku
- zakotwij ościeżnicę mocno i pewnie, bez zniekształcenia!

WSKAZÓWKA

- ***ZAWSZE** używaj klocków lub klinów zatrzaskowych (dostępne w firmie) we wszystkich punktach mocowania dla instalacji drzwi w klasie RC3 oraz w punktach dolnych i górnych dla instalacji bezklasowej.*
- *kotwij ościeżnicę za pomocą kotwy montażowej albo kołka rozporowego*
- *kotwij ościeżnicę przynajmniej we wszystkich określonych punktach mocowania*

WSKAZÓWKA

- *Zachowaj szczelinę między ramą, a skrzydłem do 5 mm dla optymalnego uszczelnienia drzwi.*

9.4. Wieszanie/montaż skrzydła

RYZYKO ZMIAŻDŻENIA

- *palce mogą być zmiażdżone podczas wieszania skrzydła*
- zawsze instaluj skrzydło co najmniej w dwie osoby
- powieś starannie skrzydło i pracuj uważnie w obszarze zachodzenia skrzydła z ościeżnicą (strona zawiasowa)

9.5. Wyrównywanie drzwi

- zamknij drzwi i ustaw je tak, aby skrzydło pasowało ściśle wokół całej ramy i zamykało się bez problemów. W razie potrzeby wyrównaj dolną część ramy do skrzydła.
- zakotwij starannie resztę punktów mocowania

EUROA
Drzwi idealnie dopasowane

9.6. Uszczelnienie ościeżnicy

- uszczelnij połączenia pomiędzy ościeżnicą drzwi i ścianą za pomocą materiału izolacyjnego
- uszczelnij wnętrze paroizolacją
- uszczelnij z zewnątrz paro przepuszczalną i wodoodporną izolacją

9.7. Podłączanie zasilania

ZAGROŻENIE

Ryzyko porażenia prądem elektrycznym w przypadku bezpośredniego lub pośredniego kontaktu z elementami pod napięciem. Może to spowodować porażenie prądem, oparzenia lub śmierć.

Upewnij się, że zasilanie jest odłączone przed pracami elektrycznymi. Upewnij się, że zasilanie jest nadal odłączone podczas prac elektrycznych (np. zapobiec włączeniu napięcia).

Podłączenie do sieci musi być wykonane przez osoby opisane w rozdziale „Kwalifikacje personelu".

- podłącz opcjonalne akcesoria elektryczne drzwi do zasilania.

9.8. Upewnij się, że instalacja jest prawidłowa:

- sprawdź zamocowanie ościeżnicy
- sprawdź szczelność pomiędzy ościeżnicą drzwi a ścianą
- sprawdź regulację drzwi

9.8. Czyszczenie Drzwi

FOLIĘ OCHRONNĄ ZERWAĆ DO 48h PO ZAMONTOWANIU DRZWI !

Po zainstalowaniu drzwi, natychmiast usuń cząstki zaprawy, pozostałości pianki i inne zabrudzenia, patrz rozdział 11. „Czyszczenie i konserwacja"

10. Przegląd i konserwacja

Oliw lub smaruj ruchome elementy raz w roku. Używaj olejów tylko wolnych od kwasów. **NIGDY NIE OLIW ZAWIASÓW!**

11. Czyszczenie i konserwacja

Zanieczyszczenia zmniejszają żywotność drzwi poprzez ewentualną korozję. Regularnie i dokładnie czyść drzwi.

UWAGA

Nieodpowiednie i agresywne środki czyszczące mogą uszkodzić przewody, powierzchnie i elementy.

- Używaj tylko odpowiednich środków czyszczących do czyszczenia drzwi

- mieszaj ciepłą wodę z małą ilością łagodnego środka. Zwilż czystą, miękką i niestrzępiącą się szmatkę i przetrzyj powierzchnie drzwi
- wyczyść wszystkie powierzchnie metalowe z odpowiednich materiałów

Nie wolno używać następujących środków czyszczących do czyszczenia drzwi:

- zasad
- kwasów
- środków do szorowania
- skrobaczek, żyletek lub szpatułek

12. Regulacja

Drzwi można regulować we wszystkich kierunkach (Regulacja danych zawiasów dostępna w instrukcji).

12.1. Zawiasy

Regulacja drzwi we wszystkich trzech wymiarach odbywa się za pomocą zawiasów i

ustawieniu docisku drzwi.

Po regulacji załóż zaślepki zawiasów.

Zawiasy rolkowe i nakładkowe regulujemy w zakresie 3D.

Zawiasy ukryte regulujemy w zakresie 2D.

12.2. Blacha zaczepowa

Ustaw docisk drzwi za pomocą blachy zaczepowej

12.3. Części zamienne i akcesoria

Należy używać tylko oryginalnych części zamiennych oraz oryginalnych akcesoriów dla drzwi EUROA. Producent nie odpowiada za szkody spowodowane użyciem części zamiennych i akcesoriów z innych źródeł. Spowoduje to anulowanie gwarancji.

13. Deklaracja zgodności

(Zgodnie z rozporządzeniem Parlamentu Europejskiego i Rady (UE) nr 305/2011 z dnia 9 marca 2011r.)

Producent:
Firma Aluglass
ul. Ujejskiego 313
32-400 Myślenice
POLSKA

Deklaruje, że następujący produkt: drzwi z aluminium, typ: EUROA, został opracowany, zaprojektowany i wyprodukowany zgodnie z rozporządzeniem Parlamentu Europejskiego i Rady (UE) nr 305/2011 o wyrobach budowlanych.

Obowiązujące dyrektywy i normy zharmonizowane:

- EN 14351-1:2006+A1:2010 Okna i drzwi zewnętrzne bez właściwości dotyczących odporności ogniowej i/lub dymoszczelności.

Jeśli produkt zostanie zmieniony deklaracja ta nie będzie już ważna.

EUROA
Drzwi idealnie dopasowane

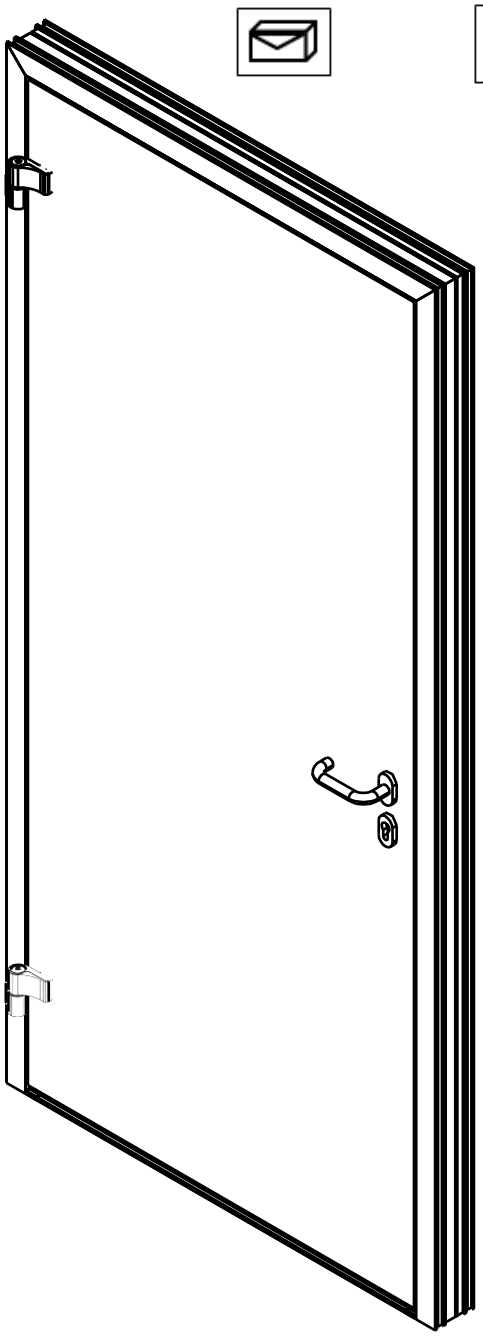

x10

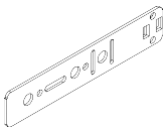

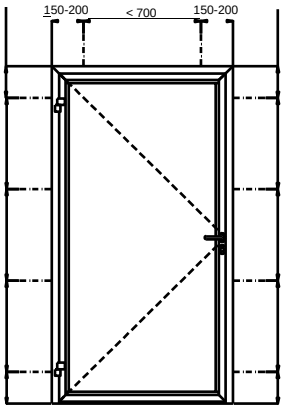

x11

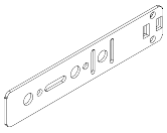

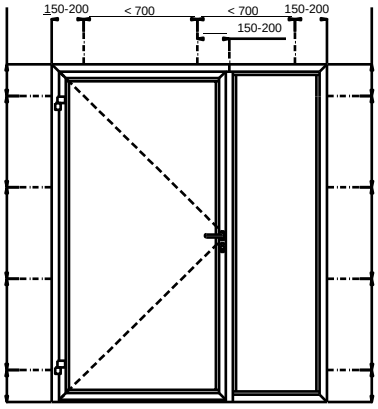

x12

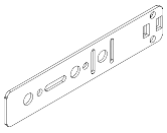

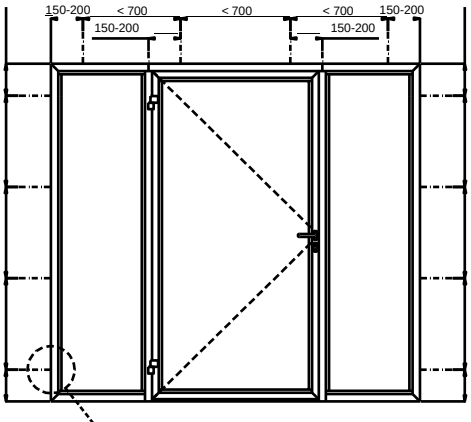

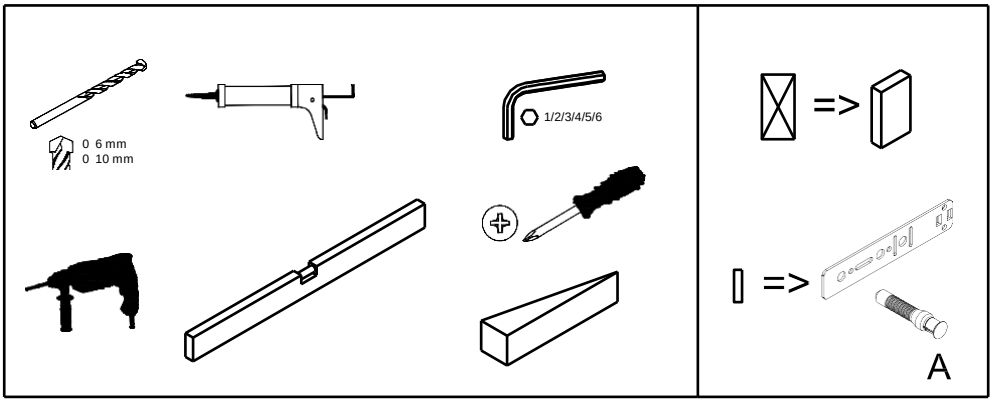

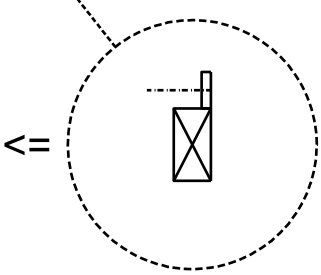

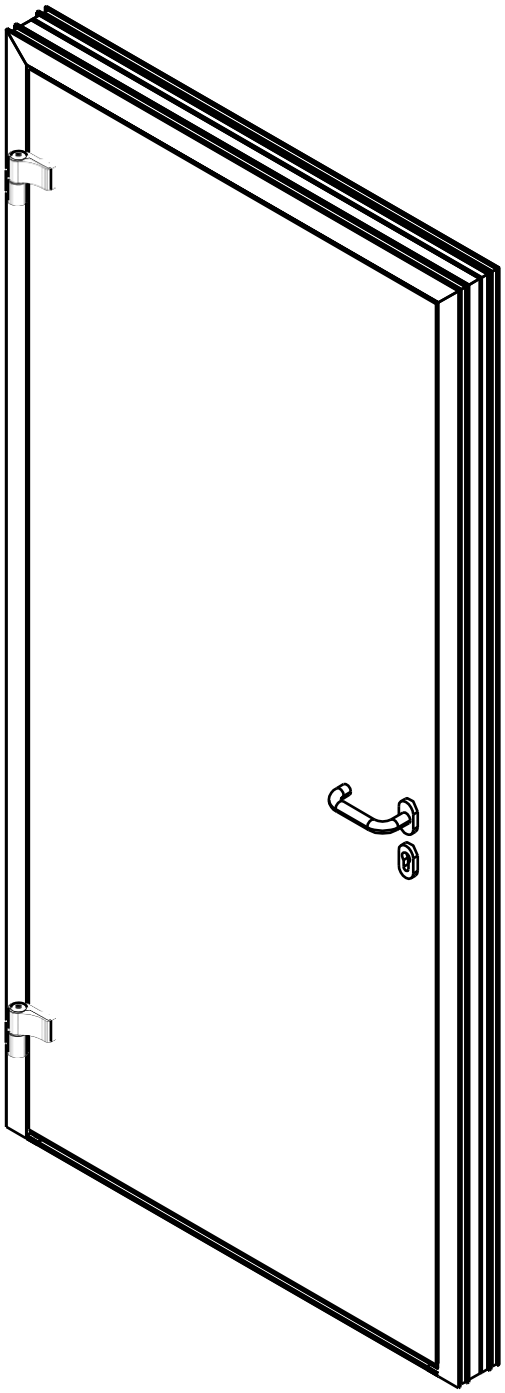

x8

B C D

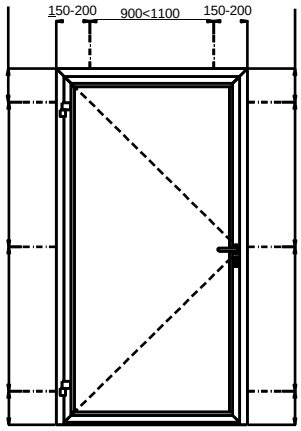

x9

B C D

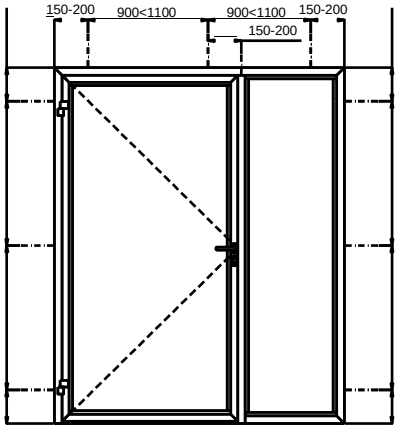

x10

B C D

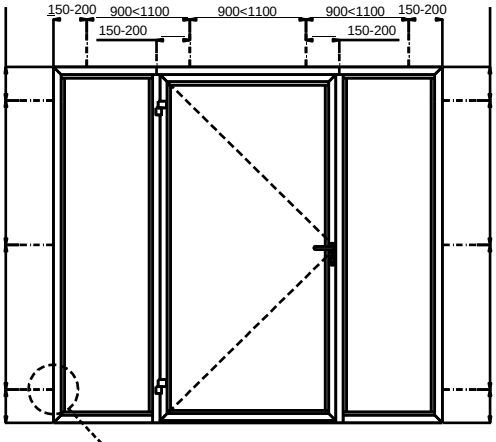

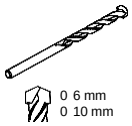

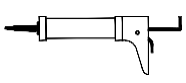

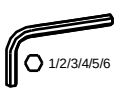

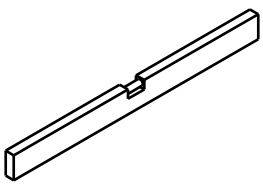

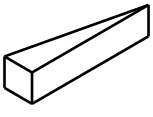

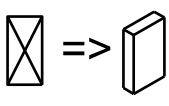

B C D

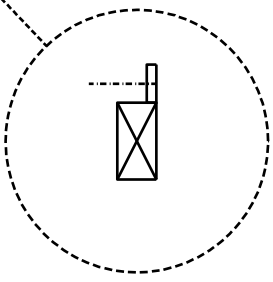

EUROA
Drzwi idealnie dopasowane

RC3

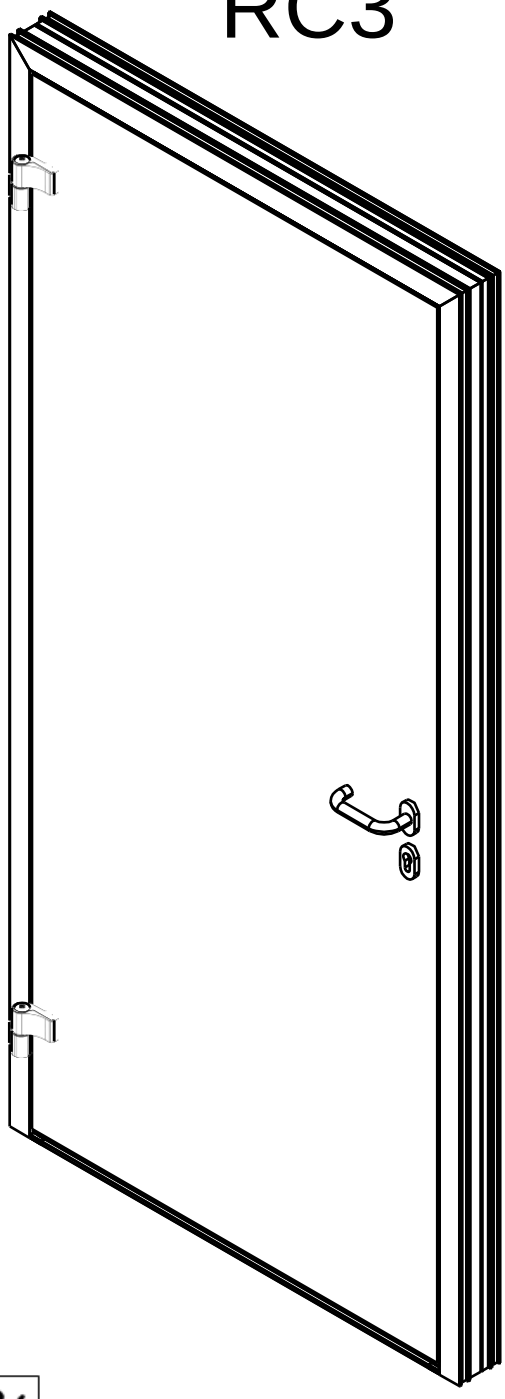

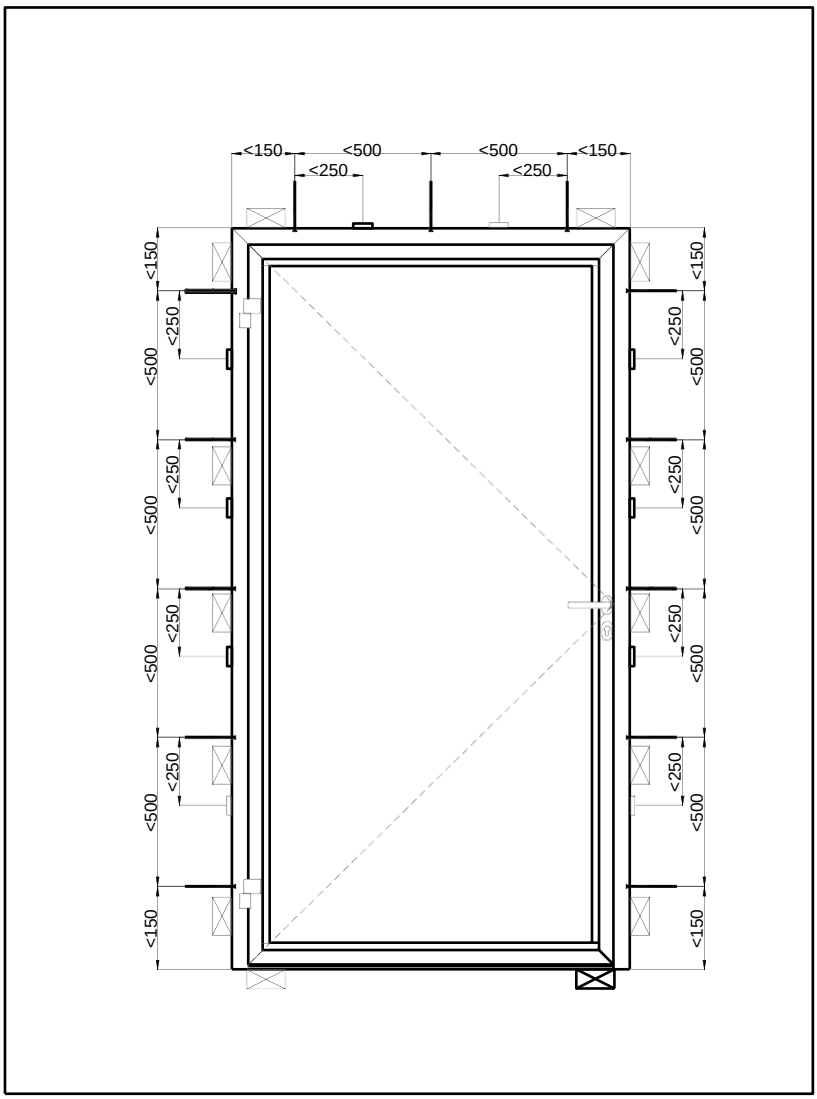

RC3

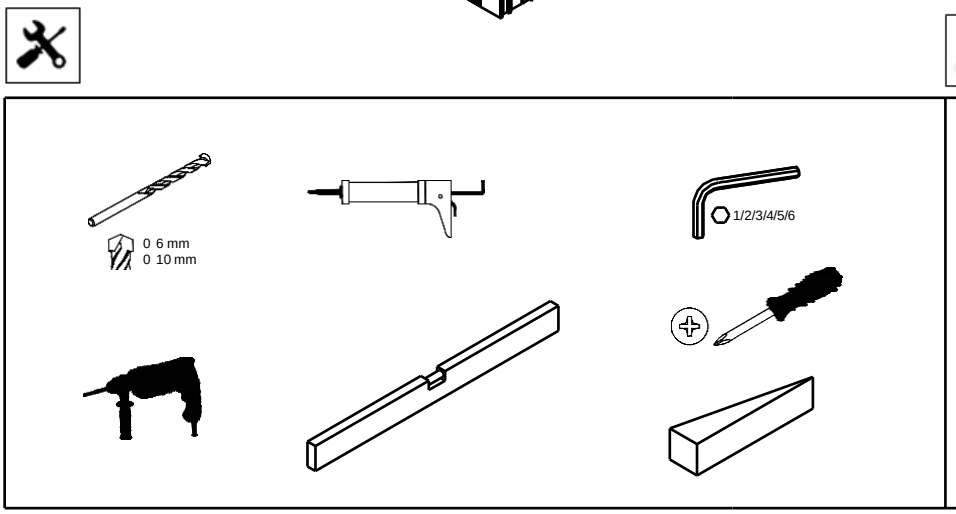

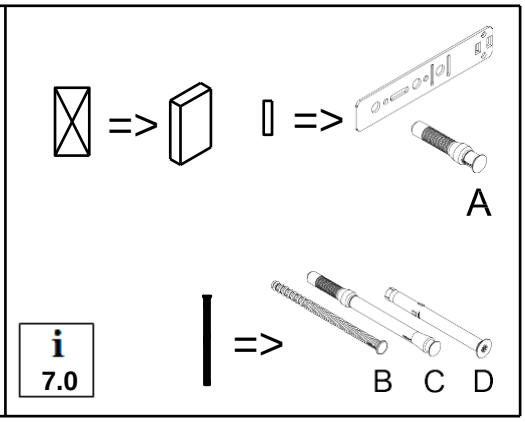

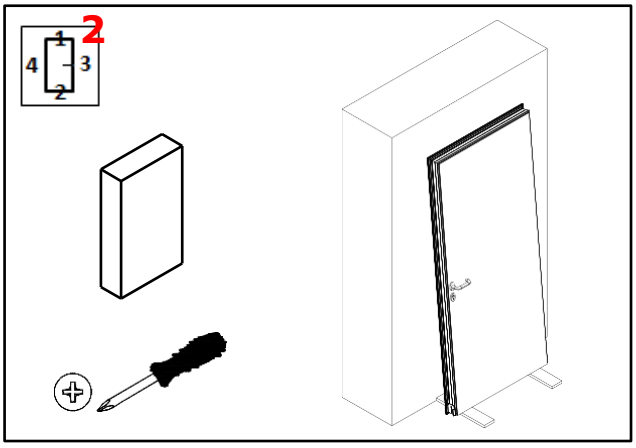
2
4
1
3
2

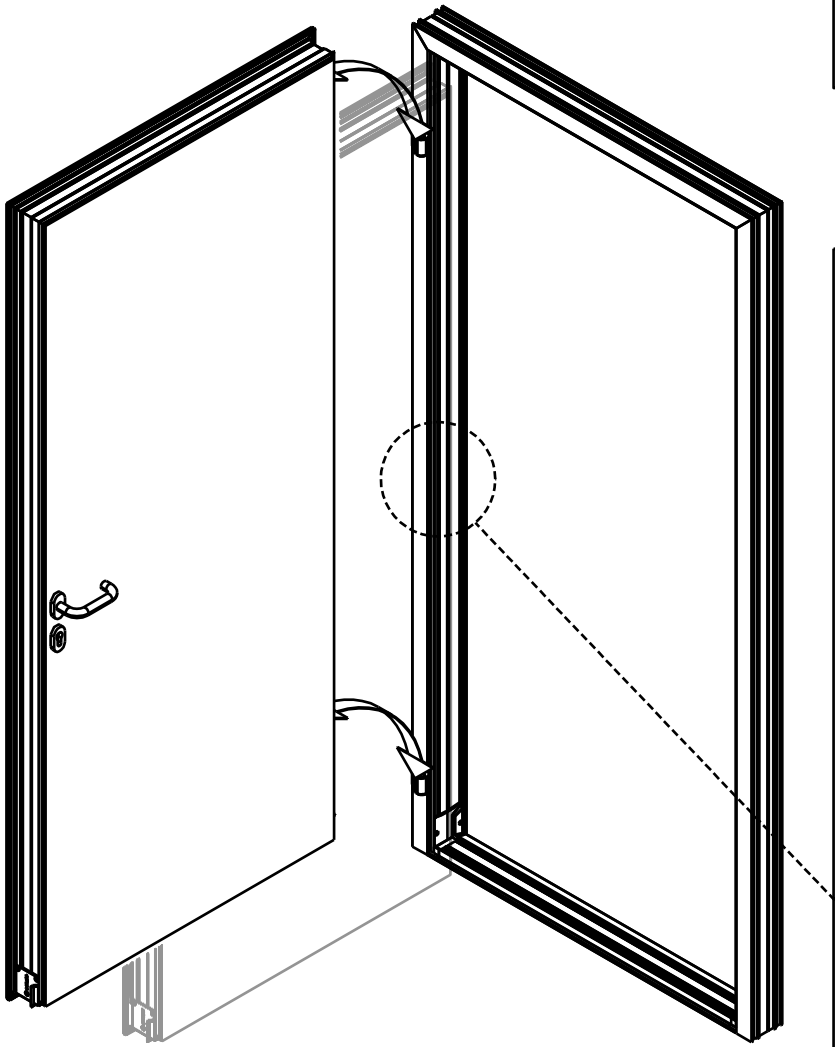

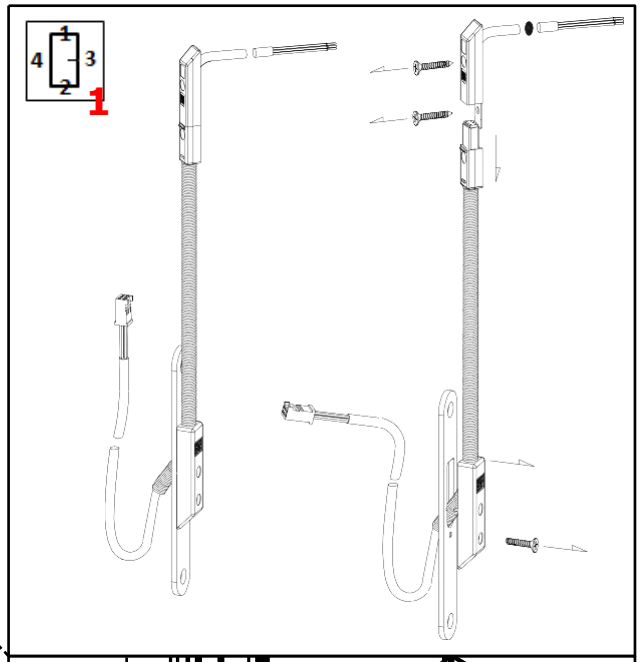
4
1
3
2
1

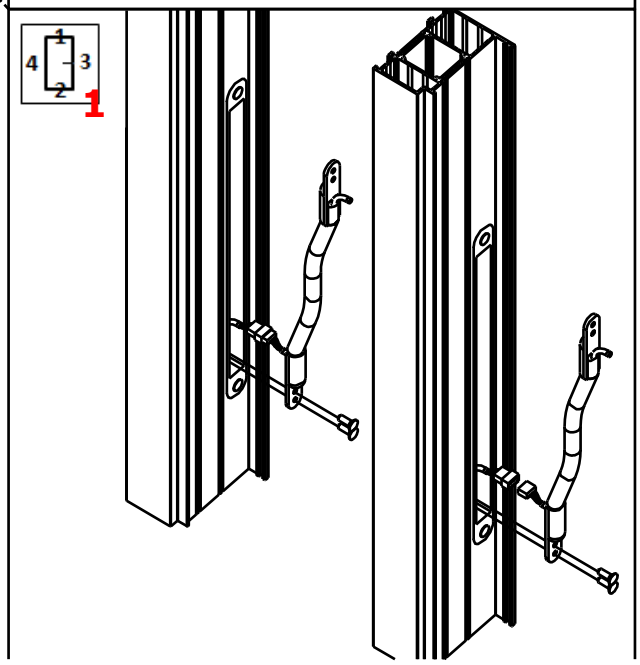
4
1
3
2
1

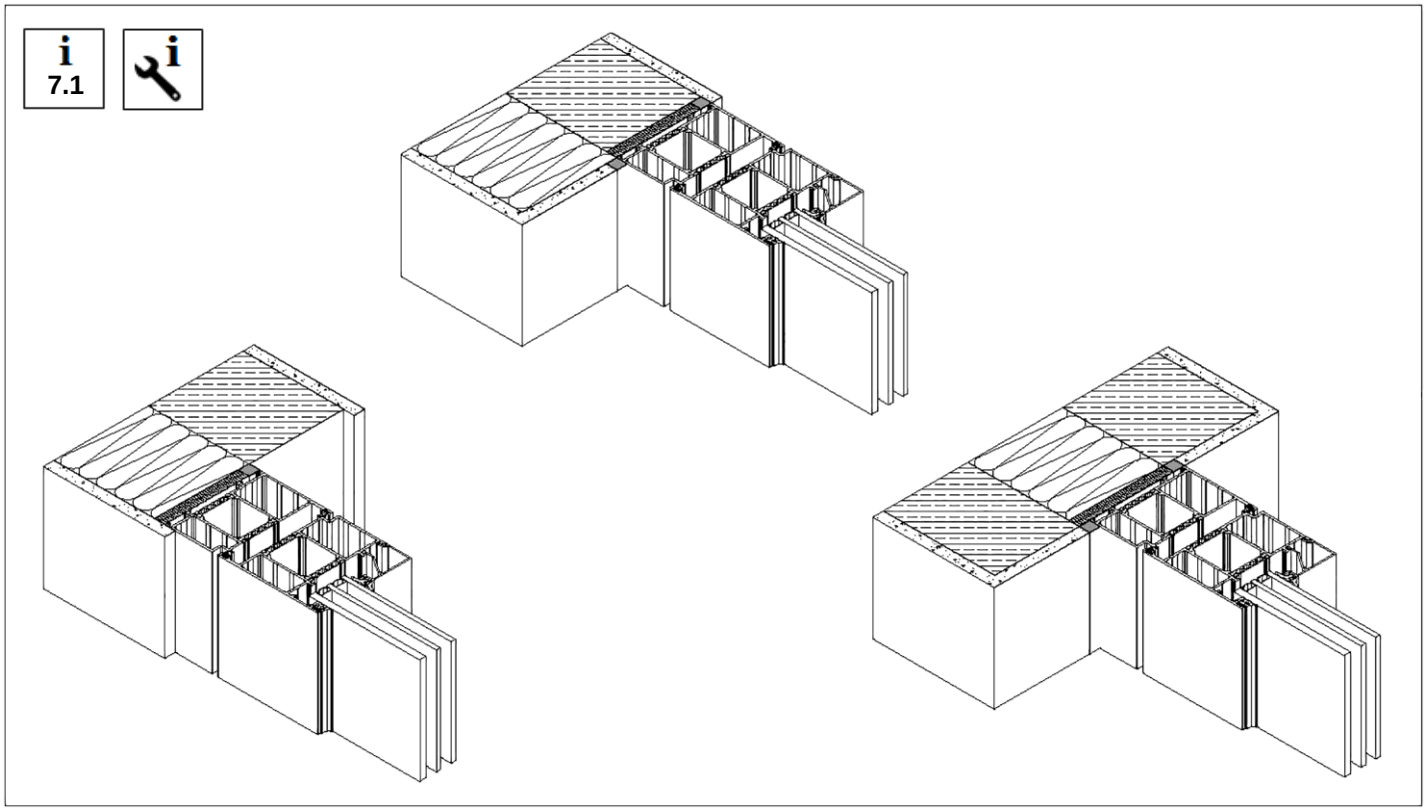
i
7.1
i

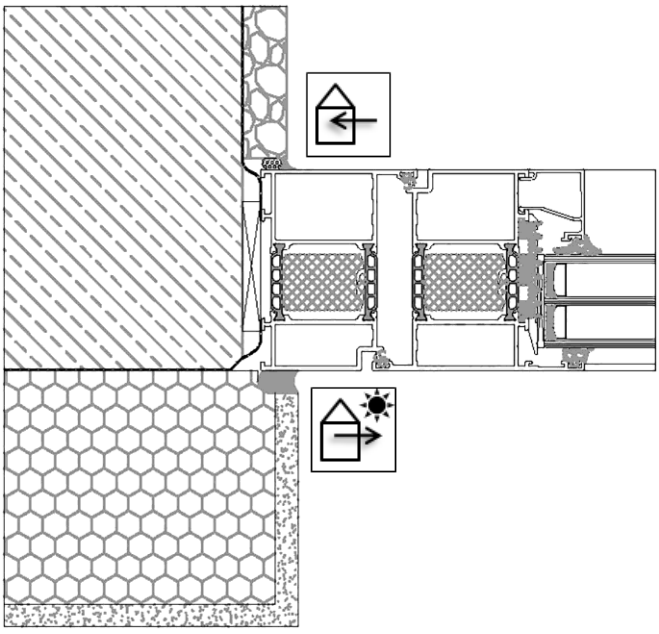

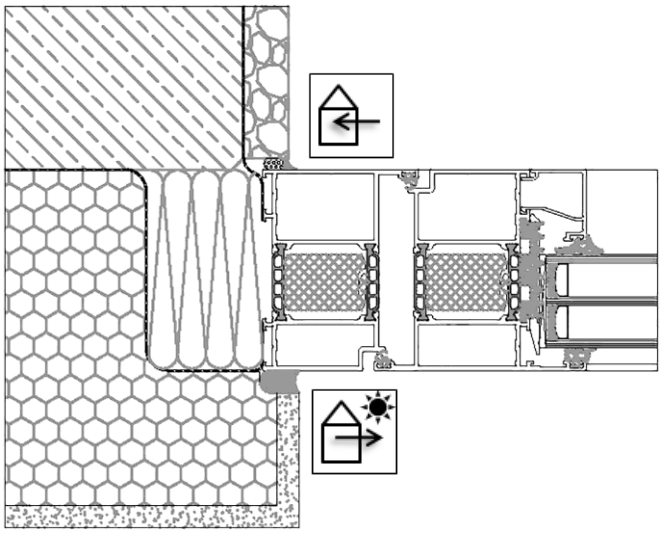

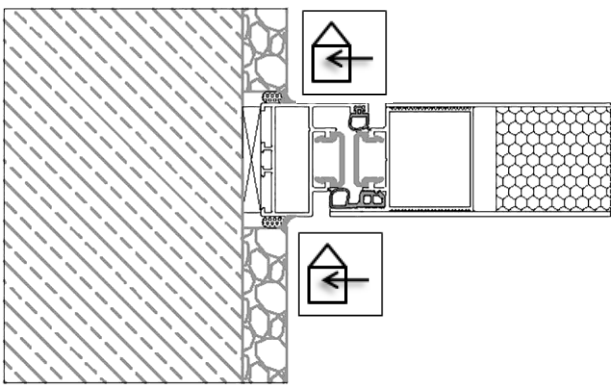

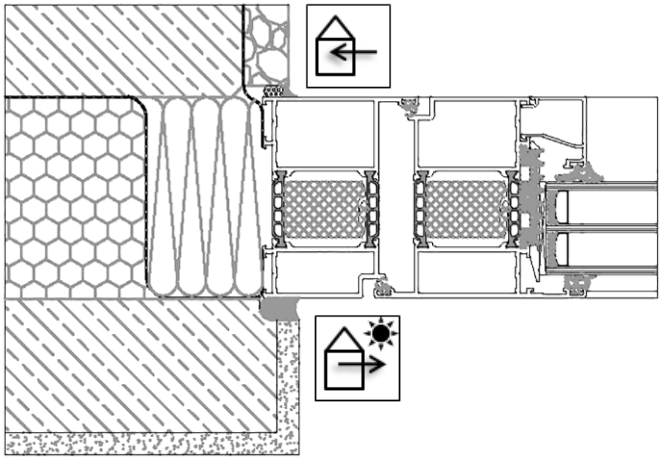

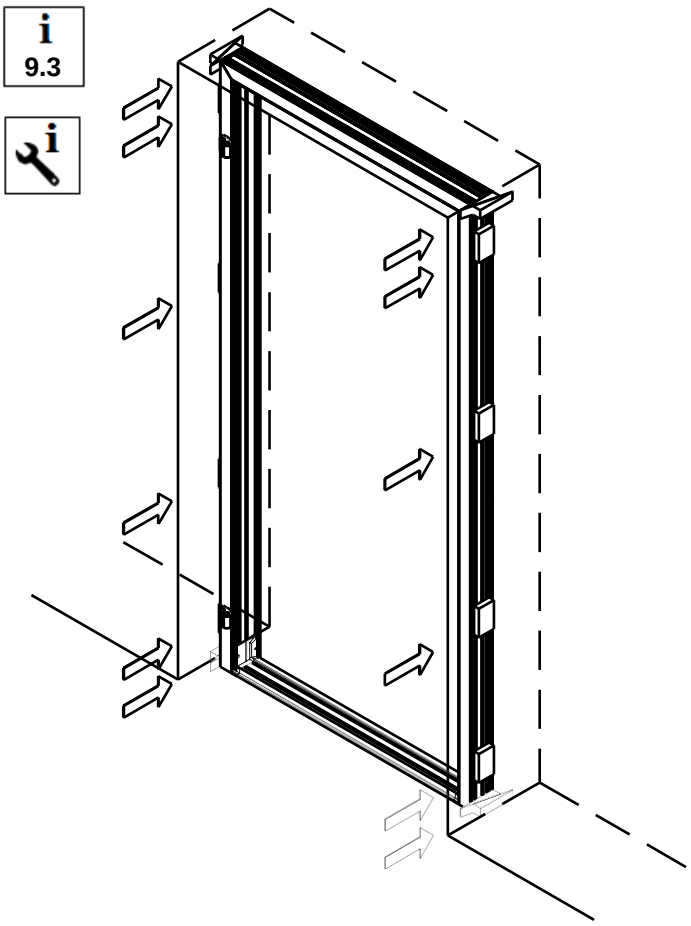
i
9.3
i

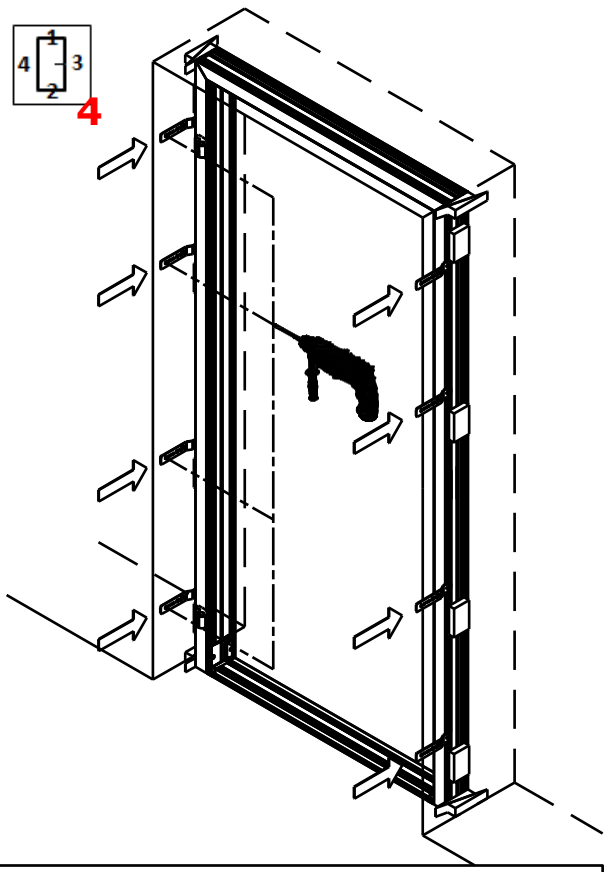
4
1
2
3
4

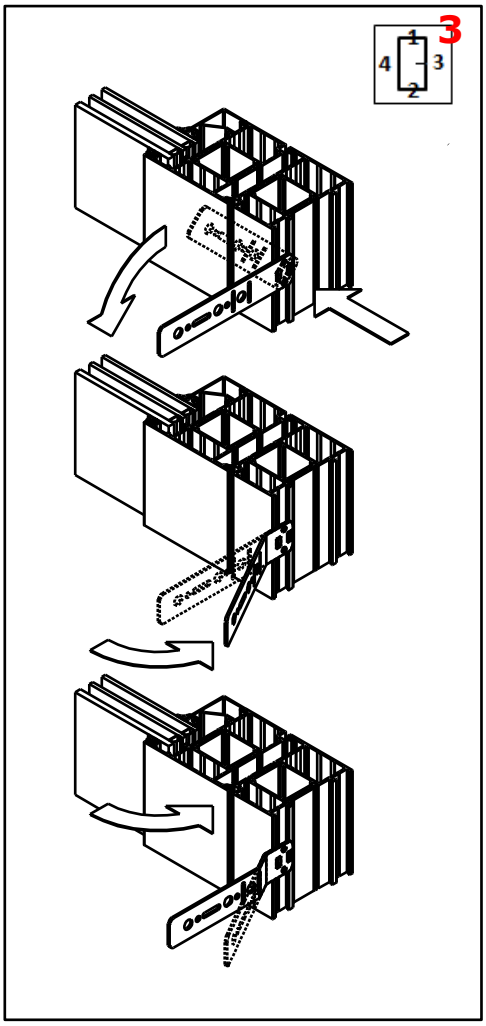
3
1
2
3
4

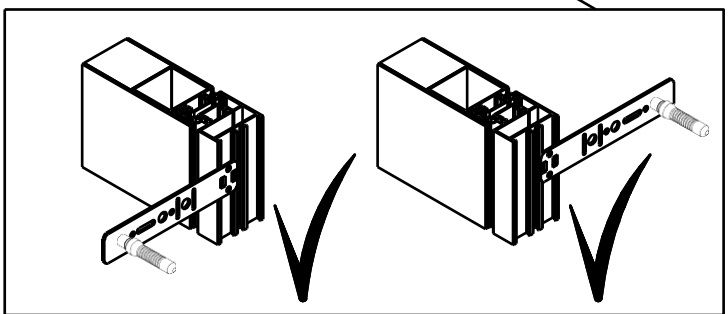

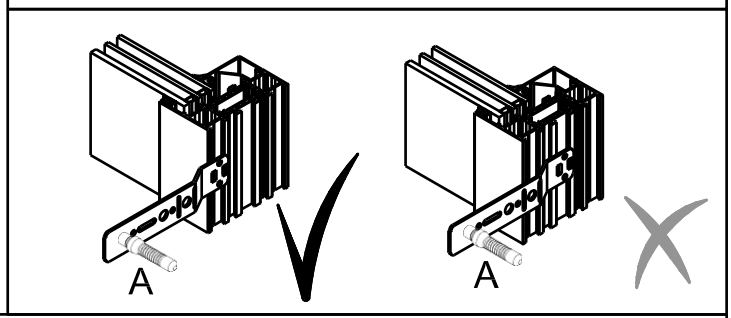
A
A

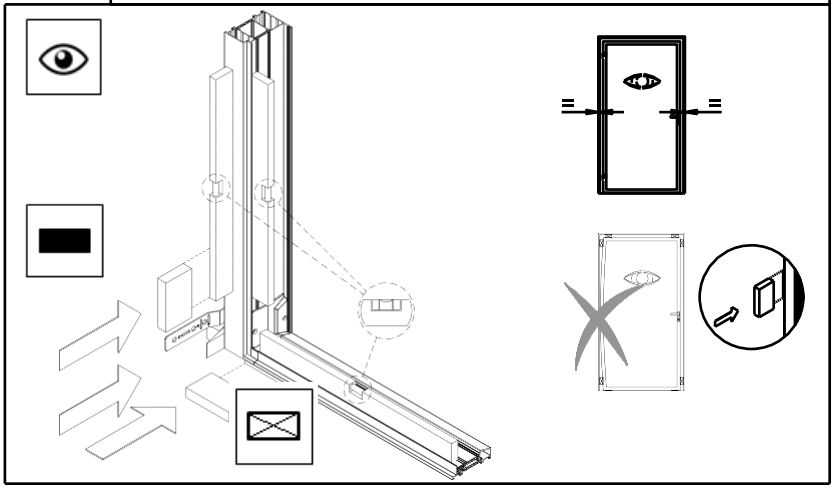

5

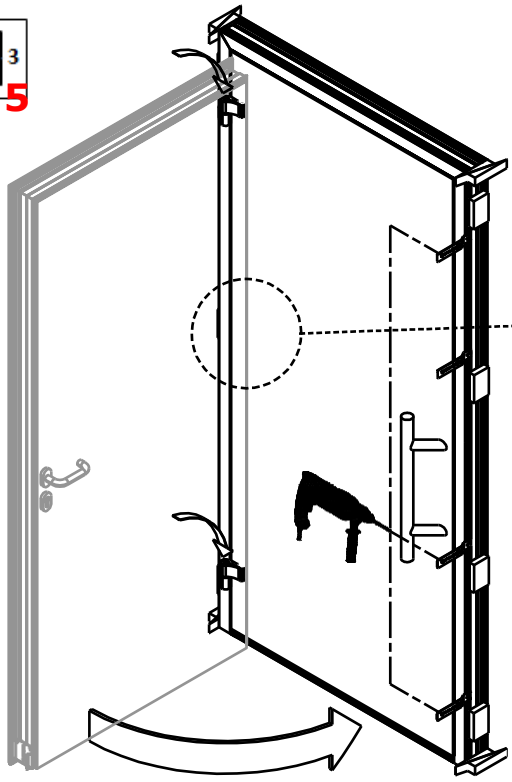

6

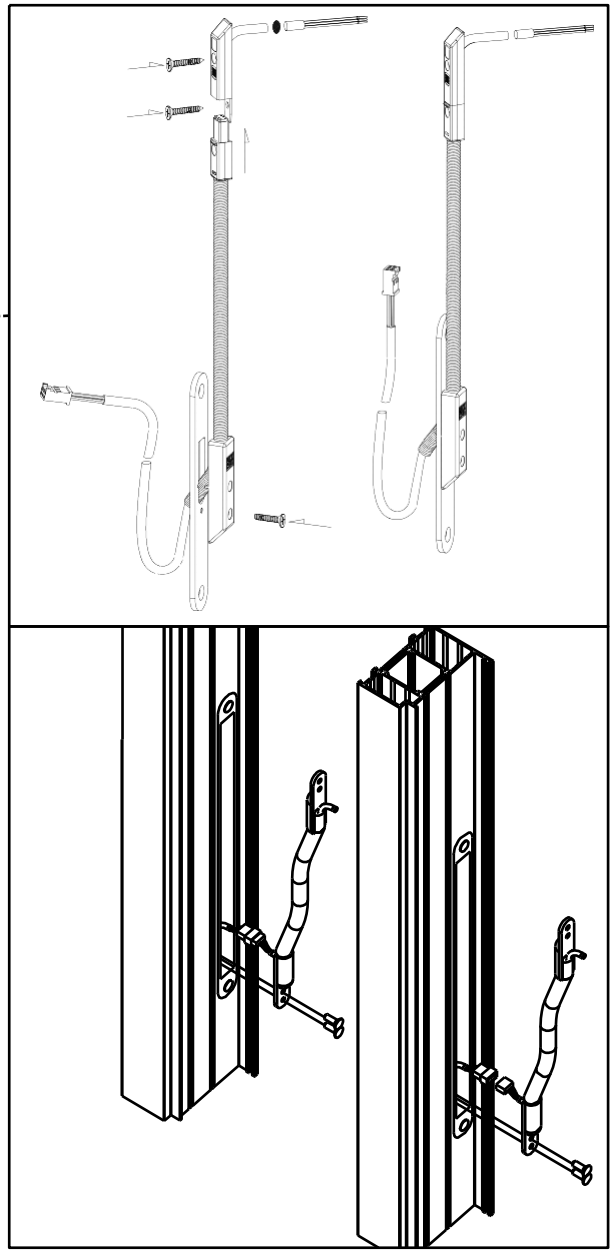

3

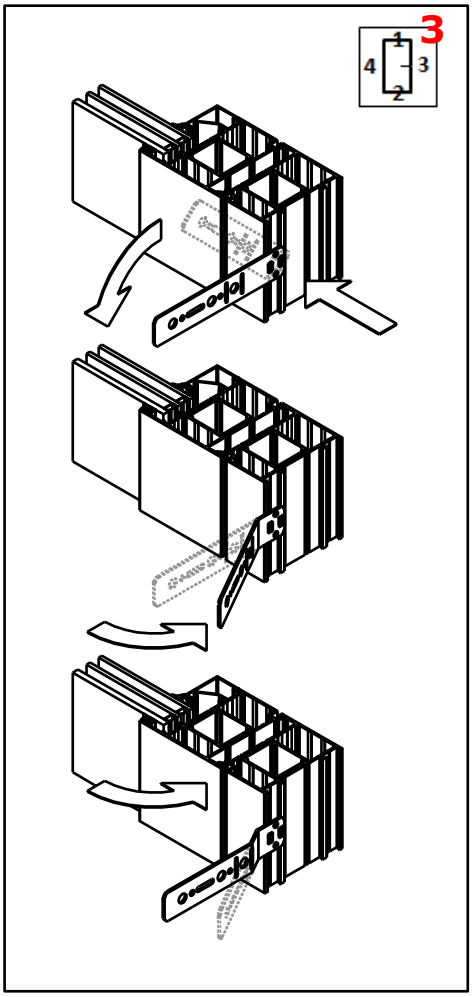

7

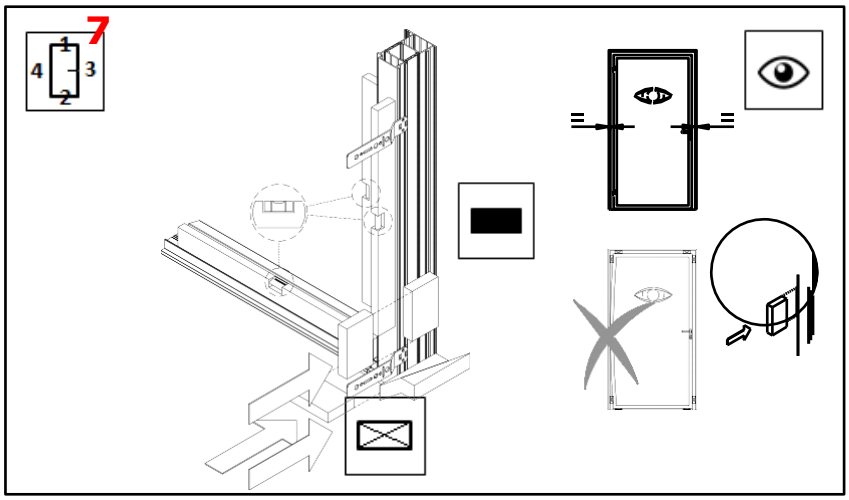

i 9.1

8

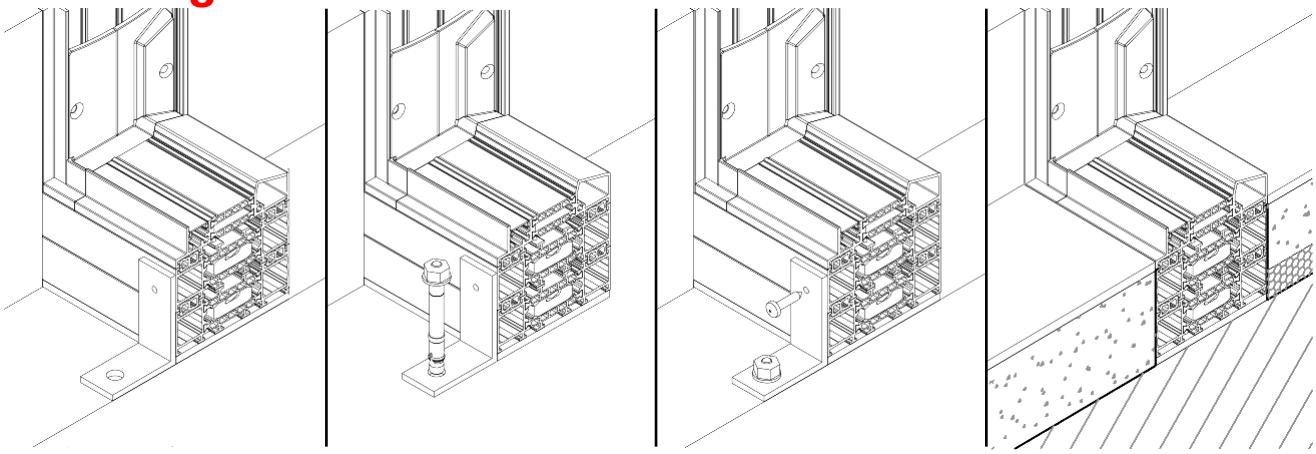

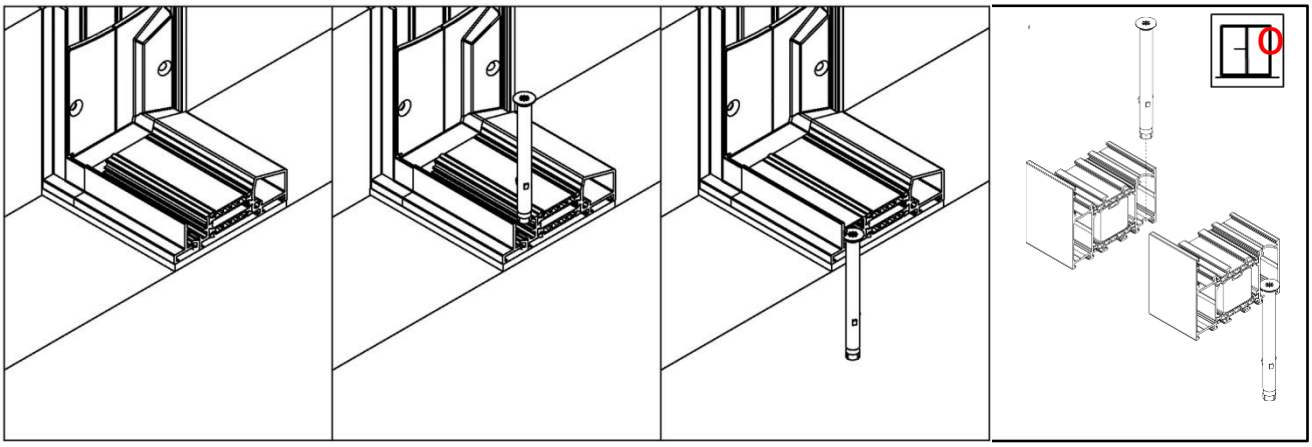

10

i 9.6

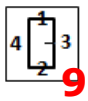

9

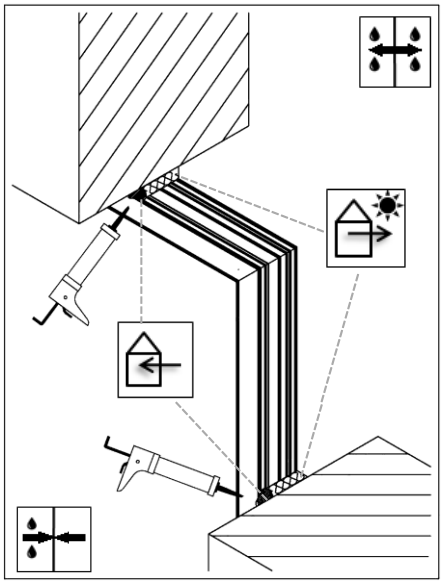

	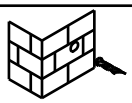	
A	Ø 10 mm	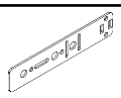
B	Ø 6 mm	Ø 8/13 mm
C	Ø 10 mm	Ø 11/13 mm
D	Ø 10 mm	Ø 11/13 mm

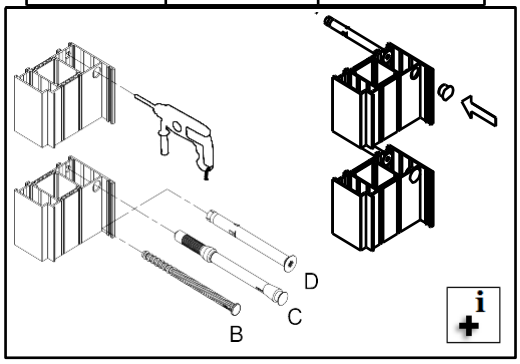

FOLIĘ OCHRONNĄ ZERWAĆ DO 48h PO ZAMONTOWANIU DRZWI !

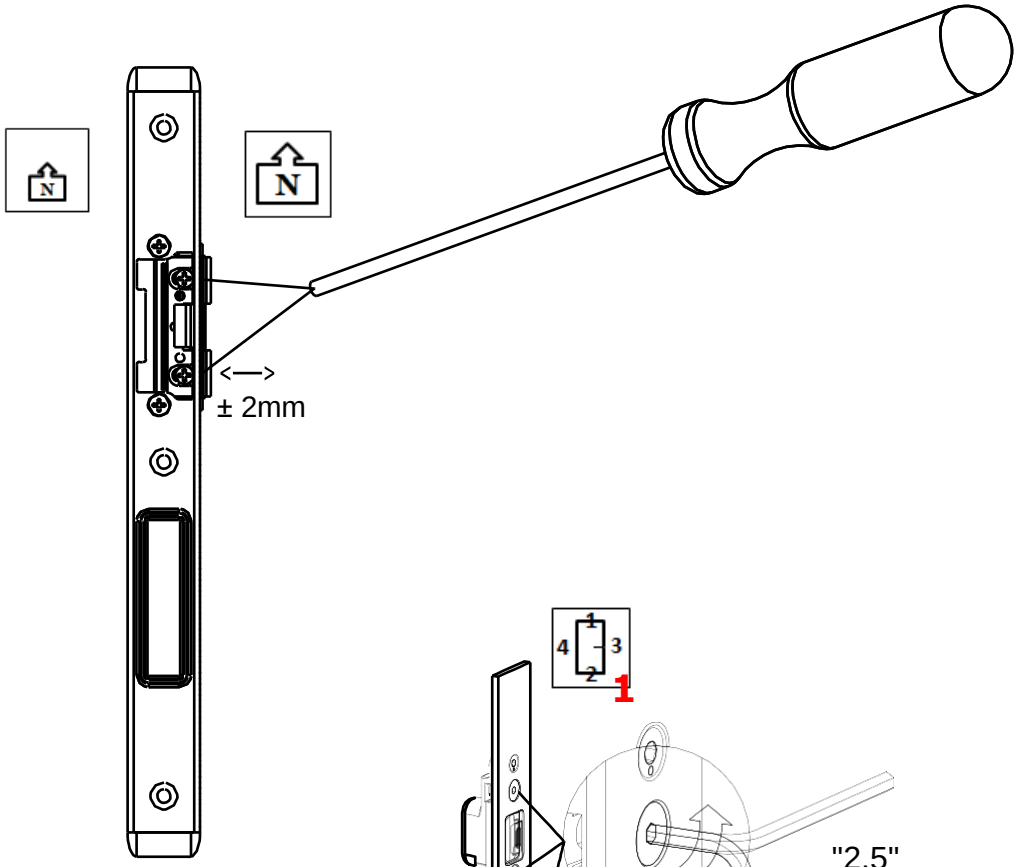
N
N
<—>
± 2mm

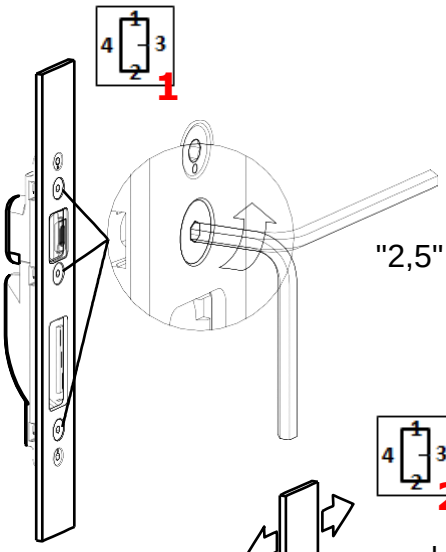
1
"2,5"

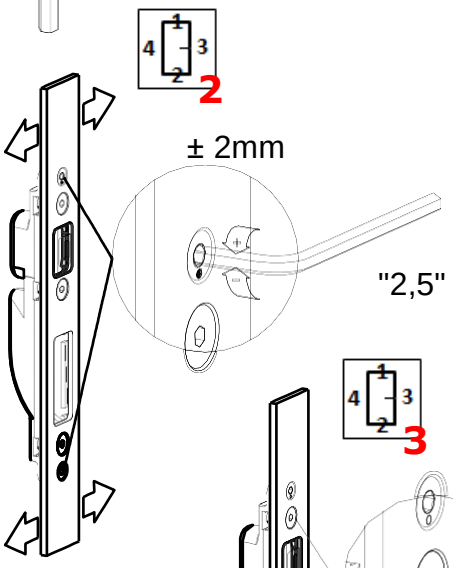
2
± 2mm
"2,5"

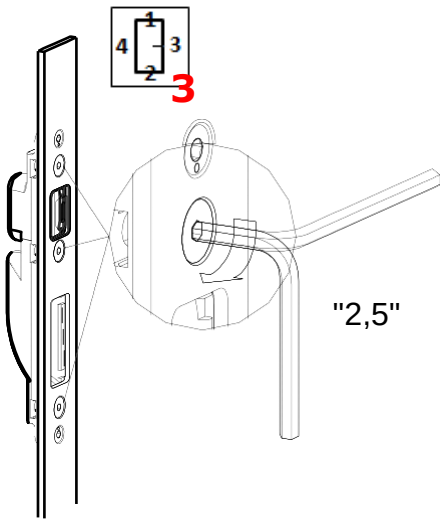
3
"2,5"

fapim®
nawierzchniowy

EUROA
Drzwi idealnie dopasowane

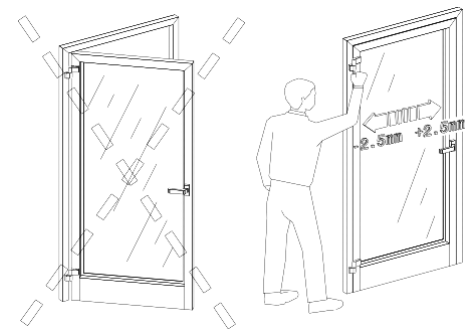

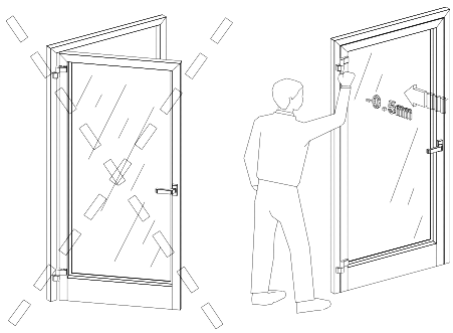

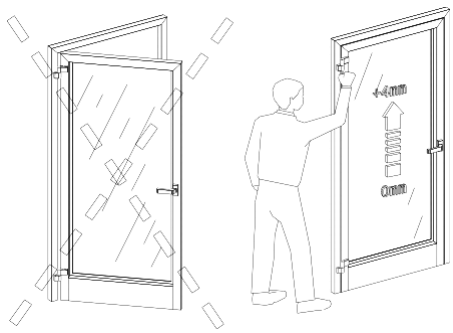

①

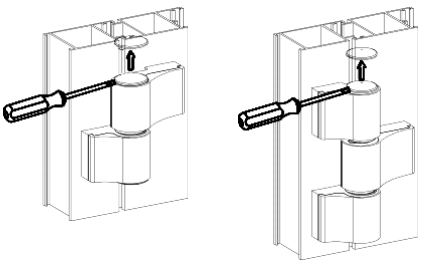

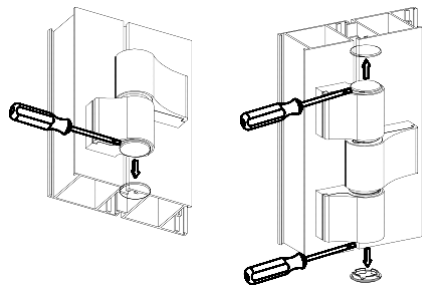

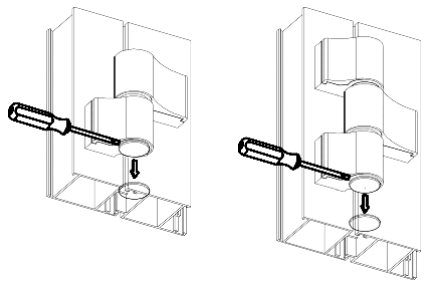

②

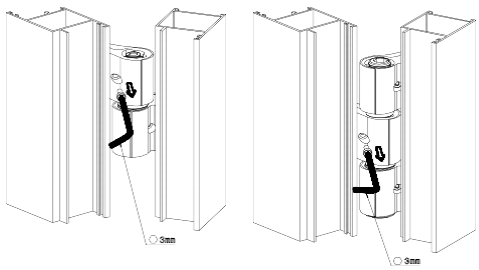

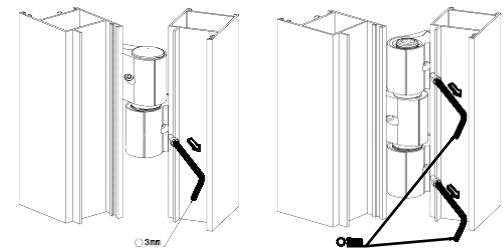

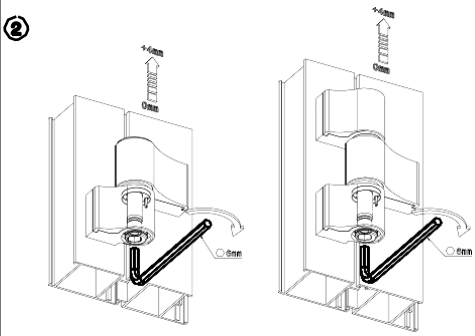

③

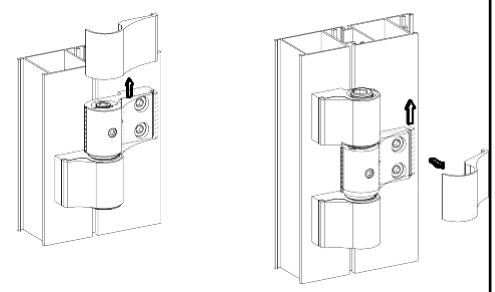

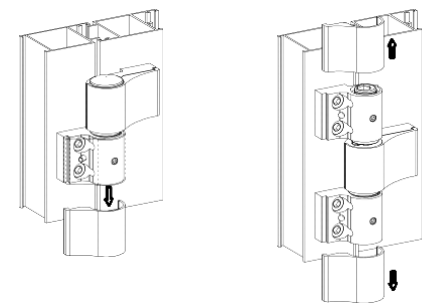

④

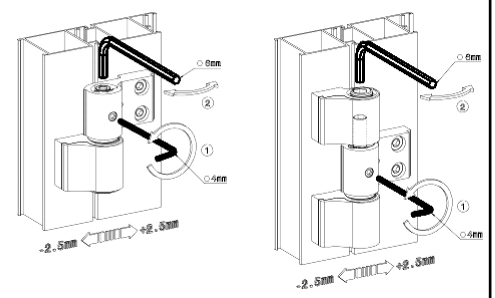

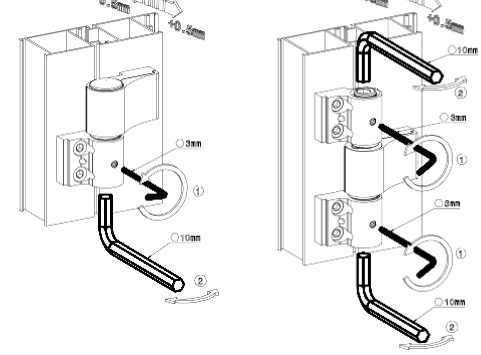

REGULACJA DOCISKU USZCZELKI:
zakres regulacji ± 0,5mm)

1. Drzwi przed regulacją powinny być odciążone.
2. Odkręcić lekko śruby 1.
3. Dokonać regulacji docisku uszczelki mimośrodem z użyciem imbusa „5".

Maksymalną regulację uzyskuje się po obróceniu o ¼ obrotu (90 stopni)

4. Po wyregulowaniu dokręcić śruby.

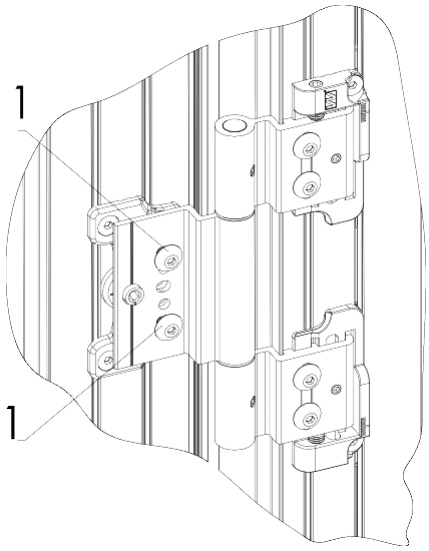

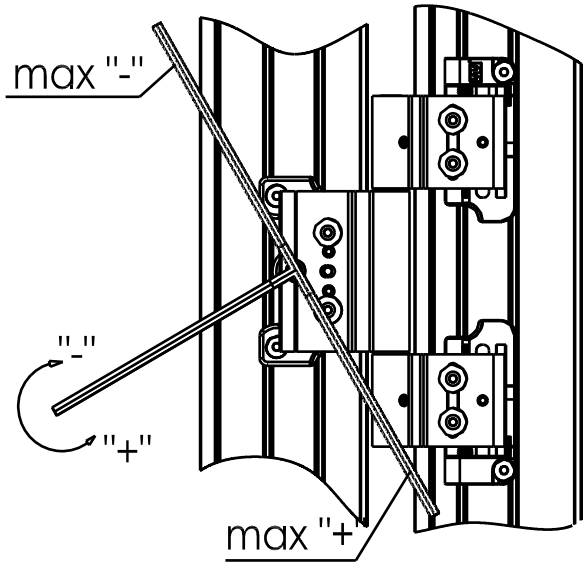

REGULACJA SZCZELINY: (zakres regulacji: <-1,5mm, +2,5mm>)

1. Dokonać regulacji za pomocą wkręta dociskowego

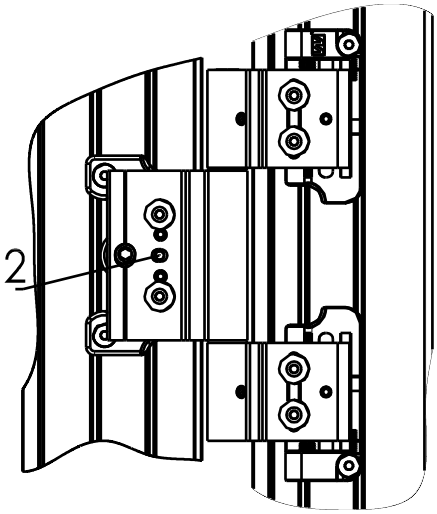

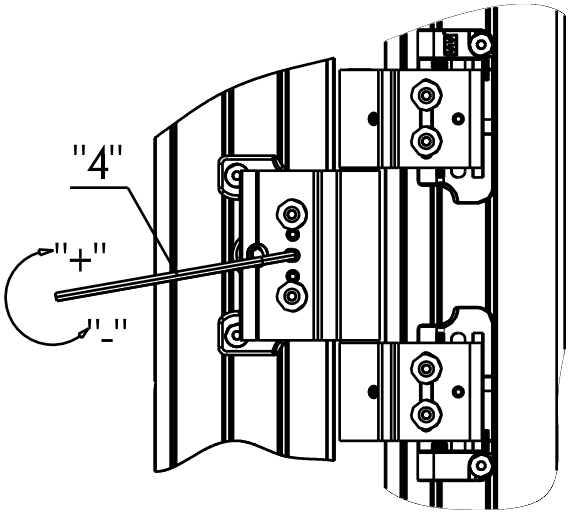

REGULACJA WYSOKOŚCI: (zakres regulacji: ±5mm)

1. Drzwi przed regulacją powinny być odciążone
2. Poluzować śruby 1 oraz wkręty 2
3. Odkręcić wkręt dociskowy 3
4. Imbusem 4 dokonać regulacji za pomocą wkrętu 5
5. Po wykonaniu regulacji dokręcić śruby 1 oraz wkręty dociskowe 2

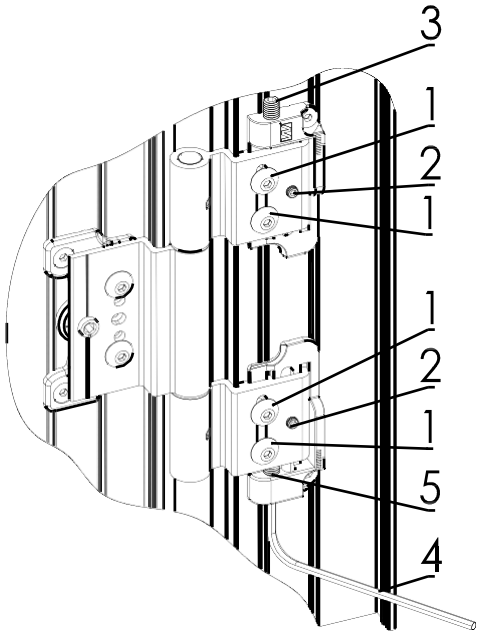

Regulacja zawiasów – tylko przez doświadczonego w budowie drzwi fachowca

Elementy regulacji

Śruba do regulacji wysokości

Śruba zabezpieczająca

Śruby zaciskające

Śruba do regulacji poziomej

Śruba zabezpieczająca Śruba

do regulacji wysokości

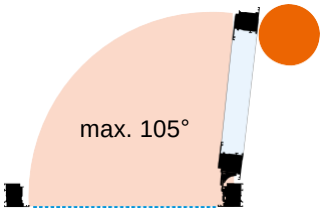

Ograniczenie otwierania musi być zrealizowane za pomocą **podłogowego odbojnika** drzwiowego. Optymalne położenie odbojnika, to umiejscowienie go w odległości ok. 2/3 szerokości skrzydła od osi zawiasów. Brak ograniczenia otwierania prowadzi do zniszczenia elementu drzwi.

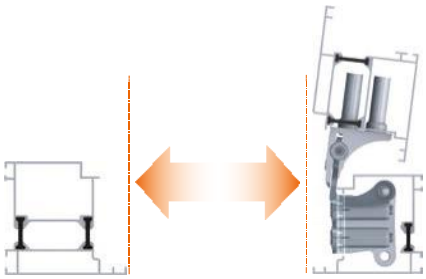

Wskazówka

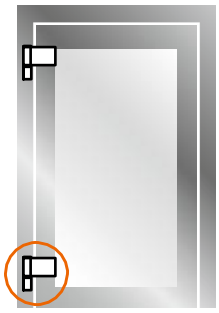

Dolny zawias powinien przenosić ciężar skrzydła drzwi, pozostałe zawiasy tylko doregulować.

Do przeprowadzenia każdej regulacji należy odciążyć skrzydło w jego środku ciężkości.

Regulacja pozioma

Regulacja pozioma ± 2 mm (w zależności od potrzeby na górnym i/lub dolnym zawiasie).
Śruby zaciskające lekko poluzować.

Obie śruby zabezpieczające odkręcić do oporu.

Ustawić wielkość szczeliny między skrzydłem a ościeżnicą.

Dociągnąć obie śruby zabezpieczające.

Śruby zaciskające dokręcić momentem 1,5 do 2 Nm
Uwaga: zbyt mocne dokręcenie prowadzi do uszkodzenia gwintu.

Regulacja wysokości na zamontowanym skrzydle

- Śruby zaciskające 1 na wszystkich zawiasach lekko poluzować.

Podnoszenie skrzydła: śruby regulacji wysokości 3 na wszystkich zawiasach poluzować o dwa obroty. Na dolnym zawiasie podnieść skrzydło dociągając śrubę regulacji wysokości 2 (maks. + 3 mm).

Opuszczanie skrzydła: na górnych zawiasach, śruby regulacji wysokości 2 poluzować o dwa obroty. Na dolnym zawiasie opuścić skrzydło śrubą regulacji wysokości 2 (maks. – 3 mm).

- Na górnych zawiasiach doregulować śruby regulacji wysokości 2 .
- Śruby regulacyjne 3 na wszystkich zawiasach dokręcić momentem 2 do 4 Nm.
- Śruby zaciskające 1 na wszystkich zawiasach dokręcić momentem 1,5 do 2 Nm. Uwaga: zbyt mocne dokręcenie prowadzi do uszkodzenia gwintu.

Demontaż na budowie

1 Wykręcić śruby.
Wykręcić tulejki rozprężne.

2 Wyciągnąć skrzydło.

Montaż skrzydła w odwrotnej kolejności (patrz strona 4).

wrębowy (dotyczy EUROA 50)

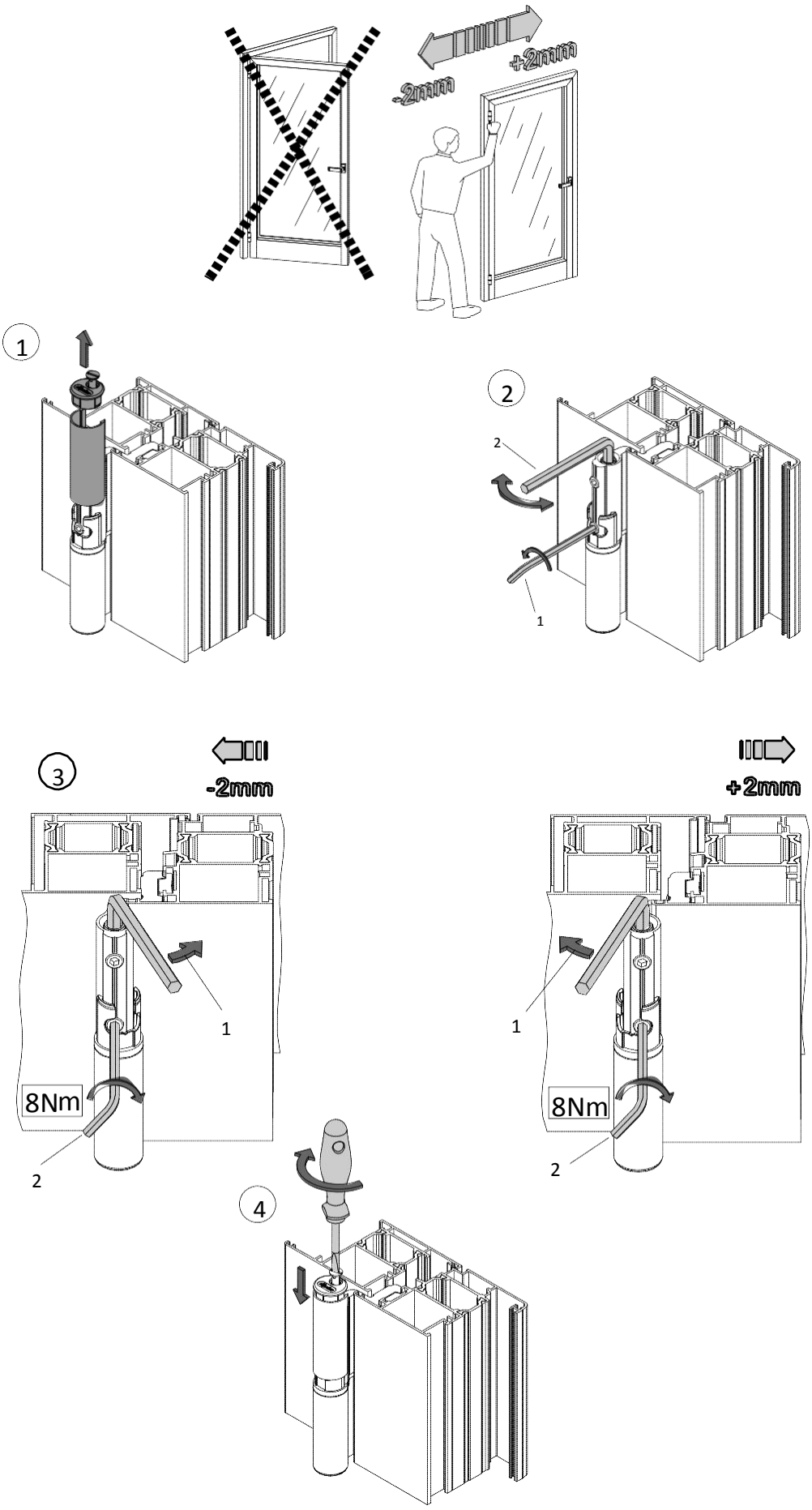

wrębowy (dotyczy EUROA 50)

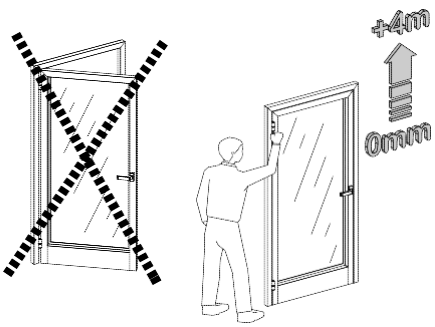

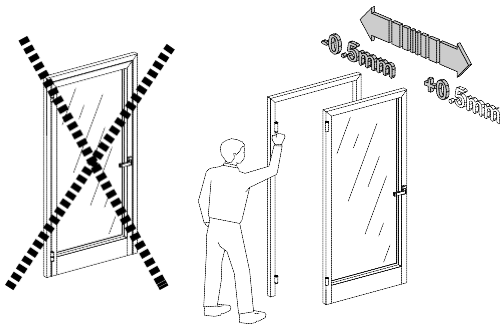

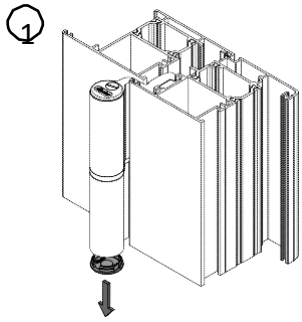

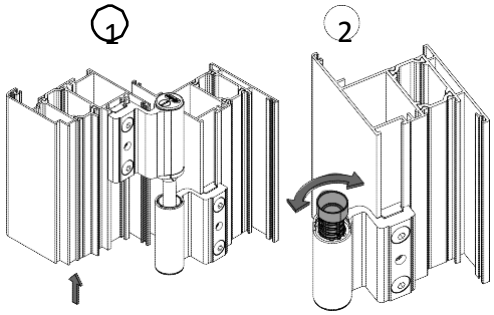

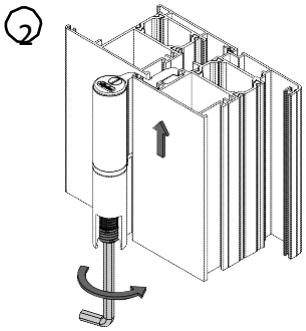

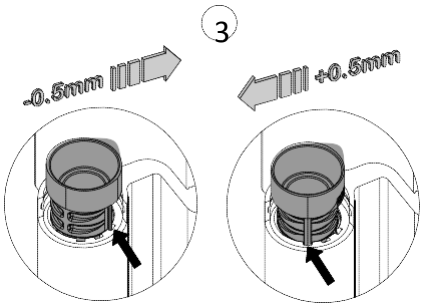

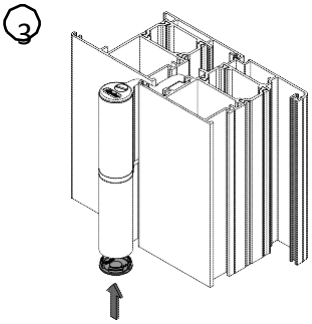

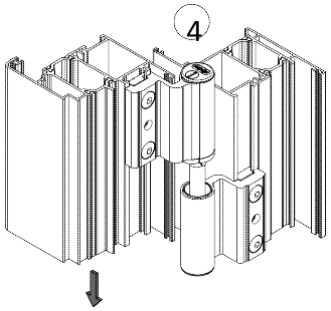

KONSERWACJA
Natłuszczać bolec co 25000 cykli albo raz w roku smarem Kluber Polylub WH lub też jego odpowiednikiem mającym zakres temperatu-rowy dostosowany do warunków, w których użytkowany jest zawias.

MAINTEINANCE
The pin has to be lubricated every 25000 cycles or every year with Polylub Kluber WH 2 grease or similar product with temperature of use suitable to the working conditions.

ENTREITIEN
Graisser l'axe tous les 25000 cycles ou chague année par du gras Polylub Kluber WH2 ou autre produit similaire qui ait une température d'utilisation apte aux conditions de utilise.

INSTANDHALTUNG
Den Zapfen mit Fett „Kluber Polylub WH 2" oder einem ähnlichen Produkt alle 25.000 Zyklen oder einmal im Jahr schmieren; das Fett soll eine Verwen-dungstemperatur haben, die für die Verwendungs-bedingungen geeignet ist.